H2O nanotec s.r.o.
č.p. 271, 407 13 Ludvíkovice
info@h2onanotec.cz
www.h2onanotec.cz

nanotec

IMRITA

WHOLE HOUSE WATER FILTRATION SYSTEM

# MANUÁL

## IMT RS7/RS8

# PODĚKOVÁNÍ

Děkujeme, že jste si vybrali výrobek H2O nanotec IMRITA.
Před instalací přístroje doporučujeme si pečlivě přečíst tento návod.
Máte-li během používání jakékoli dotazy, přečtěte si prosím pozorně tento návod nebo nás kontaktujte přímo na emailové adrese: **info@h2onanotec.cz**
Vaše cenné komentáře k našim produktům a službám jsou velmi vítány.

© Copyright Imrita 2021. All rights reserved.
© Imrita 20214

# Obsah


**Popis výrobku a jeho funkce** **1**

Popis přístroje 1

Funkce a vlastnosti 1

Zapojení vody 2

Zapojení elektřiny 2

Parametry produktu 3

Popis filtračních vložek 3

Životnost filtračních vložek 4

**Instalace** **4**

Příprava na instalaci 4

Jednotlivé kroky instalace 5

**Návod k používání** **6**

Popis funkčnosti 6

Výměna filtračních vložek 7

**Údržba** **8**

**Poruchy a jejich odstranění** **9**

**Obsah balení** **10**

# Popis výrobku a jeho funkce

## Popis přístroje

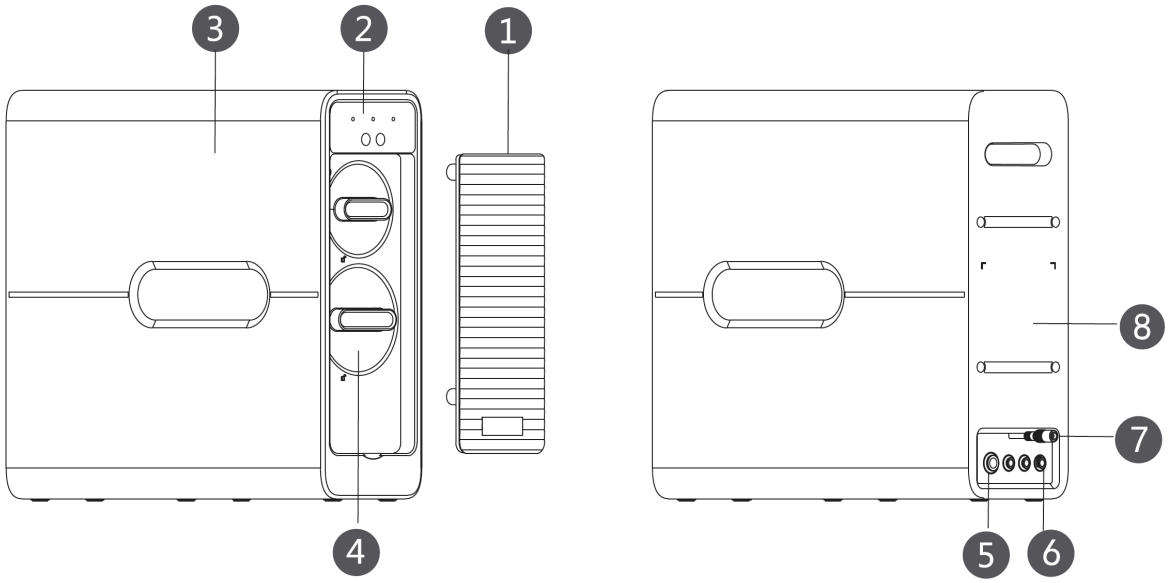


1. Přední odnímací panel
2. Panel kontroly funkčností
3. Boční panel
4. Filtrační vložka
5. Vstup vody
6. Výstup vody
7. Elektrické připojení
8. Tělo přístroje

## Funkce a vlastnosti

**Čistá a lahodná voda**

- Reverzní osmóza používá speciální membránu, která nepropustí a odfiltruje všechny částečky větší, než 0,0001 mikronu. Odstraní tedy odstraní tedy rez, koloidy, bakterie a další škodlivé látky ve vodě.
- Vložka z aktivního uhlí odstraní organické látky a chlor ve vodě.

**Vysoký průtok bez nutnosti použití zásobníku zaručuje nejlepší kvalitu vody.**

- Vysoký průtok bez použití rezervního zásobníku zaručuje, že nedojde k sekundární kontaminaci vody
- Velmi tichý design díky své unikátní konstrukci
- LED kontrolky ukazují stav filtračních vložek
- Vnitřní bezešvé vodní vedení zaručuje absolutní těsnost
- Při výměně filtračních vložek se automaticky zavírá průtok vody
- Výměna vložek je jednoduchá a rychlá
- Filtrační vložky mají bajonetový mechanismus zaručující vodotěsnost
- Umožňuje volbu čisté vody, která byla vyčištěna pouze uhlíkovým filtrem a ultračisté vody vyčištěné reverzní osmózou

# Zapojení vody

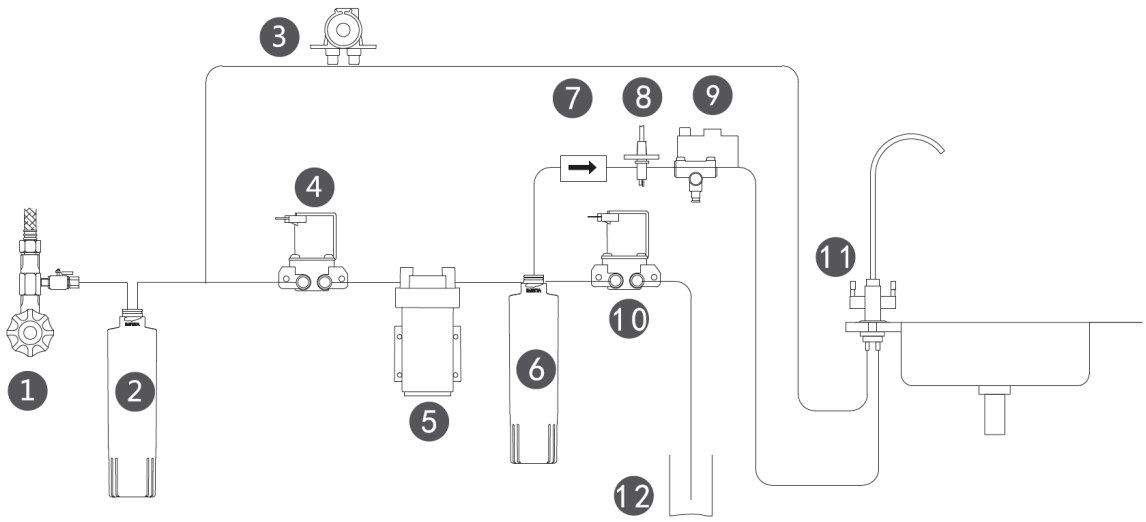


1. Roháček
2. Filtrační vložka na předfiltraci (PP+C)
3. Průtokoměr
4. Vstupní ventil
5. Tlaková pumpa
6. Vložka s membránou reverzní osmózy
7. Zpětný ventil
8. TSD sonda
9. Vysokonapěťový spínač
10. Výpustní odpadní ventil
11. Kohoutek s filtrovanou vodou
12. Odpad

# Zapojení elektřiny

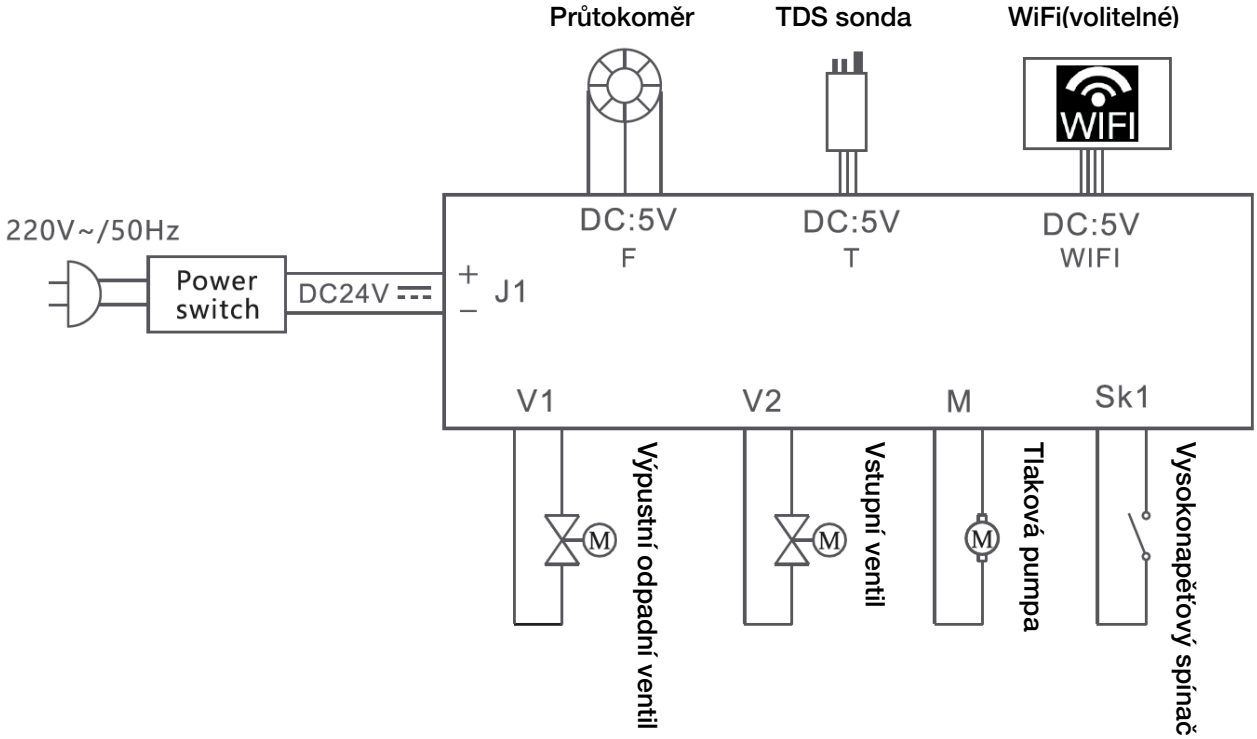

# Parametry produktu

| Označení přístroje. IMT RS7 Čistička vody na bázi reverzní osmosy | |
|---|---|
| Položka: IMT-RS7 | Průtok: 1,31 l/min |
| Kapacita celkem: 5000 l | Výkon 96 W |

| Označení přístroje. IMT RS8 Čistička vody na bázi reverzní osmosy | |
|---|---|
| Položka: IMT-RS8 | Průtok: 1,57 l/min |
| Kapacita celkem: 5500 l | Výkon: 120 W |

## Obecné vlastnosti

| Filtrační technologie: Sintrované aktivní uhlí - reverzní osmoza - výstup | |
|---|---|
| Propustnost membrány: 0,0001 mikronů | Napětí: 220 V/50 Hz |
| Vstupní tlak: 0,1 -0,4 MPa | Elektrická ochrana: IP54C |
| Aplikace: obecní vodovod | Rozměry výrobku: 440x140x402 mm |
| Vstupní teplota: 5 -38°C | |

# Popis filtračních vložek

| **Typ vložky** | **PP+C** | **Ro membrána** |
|---|---|---|
| Propustnost vložky | 100 µm | 0,0001 µm |
| Materiál | PP+C | PA |
| Množství | 1 ks | 1 ks |
| Funkce | Odstraňuje rez, suspenze atd. zároveň odstraňuje chlor a zlepšuje chuťové vlastnosti vody | Odstraňuje bakterie, těžké kovy a další škodlivé látky |

## Životnost filtračních vložek

| Typ vložky | PP+C | Ro membrána |
|---|---|---|
| Životnost | 6-12 měsíců | 12-24 měsíců |

1. Životnost vložky je pouze doporučení. Vyměňte vložku v závislosti na kvalitě vaší vody.

2. Prosím, vyměňte vložku, pokud zpozorujete následující:
   1. Kvalita vody se zhoršila nebo se snížil průtok vody. Filtr je ucpaný.
   2. Pokud svítí LED kontrolka, upozorňuje vás na nutnost výměny vložky

3. Pokud instalujete přístroj s více znečištěným zdrojem vody, je nutná výměna dříve:
   1. Používá se říční voda
   2. Používá se voda ze znečištěných studní
   3. Zdroj vody je jiná povrchová nebo mělká voda

# Instalace

## Příprava na instalaci

1. Zkontrolujte, zda balení produktu není poškozené, zkontrolujte, jestli je balení kompletní podle Obsahu balení na str. 11

2. Nalezněte vhodné místo pro instalaci
   1. Vzdálenost k nejbližší zásuvce by neměla by větší, než je délka elektrického kabelu
   2. Zkontrolujte, zdali povrch, kde chcete přístroj instalovat unese váhu přístroje
   3. Máte v blízkosti sifon nebo odpad

3. Instalujte redukční ventil, jestliže tlak ve vašem vodovodním potrubí je vyšší, než 0,4 MPa např. IMRITA IMT-M5 nebo IMT-M8

4. Je možné před tento přístroj předřadit ultrafiltraci. Prodlouží to životnost obou filtračních vložek

5. Neinstalujte přístroj v exteriéru. Teploty zde jsou příliš vysoké nebo příliš nízké. To ovlivní kvalitu vody a může poškodit přístroj

6. Připravte si následující nástroje, které budete potřebovat při instalaci jako nastavitelný klíč, nástroje pro vyvrtání otvoru a upevnění kohoutku

7. Připravte si příp. polyetylénové trubky pro instalaci

# Jednotlivé kroky instalace

1. **Zavřete přívod vody Ujistěte se, že je voda skutečně zavřená. Otevřete kohoutek pro snížení tlaku soustavy**

2. **Instalujte kohoutek na vyčištěnou vodu:** Nejméně 2,5 cm od okraje kuchyňské desky vyvrtejte odpovídající otvor (průměr vrtáku je 30 mm) a kohoutek v otvoru upevněte. Připojte 1/4” PE spojku.

3. **Připojení trubek a hadiček**
   1. Odstraňte na přístroji krytky vstupu vody, výstupu čisté vody, výstupu ultračisté vody a výstupu odpadu.
   2. Na roháček studené vody naistalujte adaptér, který umožní připojení PE hadičky. Ujistěte se, že je adaptér dobře utěsněn a nebude kapat. Zapojte 3/8” hadičku do adaptéru a druhý konec připojte do vstupu přístroje.
   3. Vezměte 1/4” hadičku, připojte jeden konec na kohoutek pro čistou vodu a druhý na výstup pro čistou vodu na přístroji
   4. Vezměte 1/4” hadičku, připojte jeden konec na kohoutek pro ultračistou vodu a druhý na výstup pro ultračistou vodu na přístroji
   5. Vezměte 1/4” hadičku, připojte jeden konec do odpadu a druhý na výstup pro odpadní vodu na přístroji jak je vyobrazeno na obr. 1

**Poznámka: Pokud chcete prodloužit životnost filtračních vložek a Ro membrány doporučujeme nainstalovat ultrajemný filtr např. IMRITA IMT-U7/U8. Výrazně tak prodloužíte životnost nejen tohoto filtru ale také např. vodovodních baterií.**

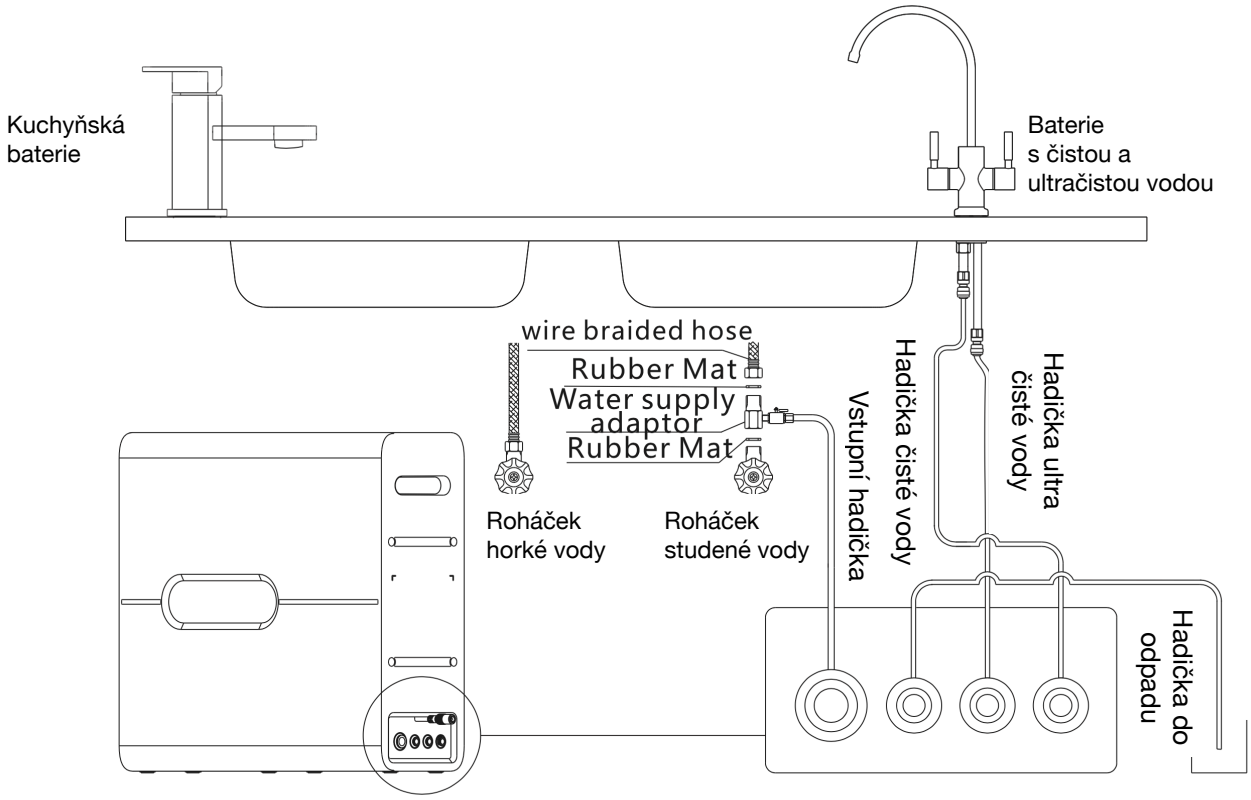


Obr. 1

**4. Vyplachování**
Zkontrolujte těsnost všech spojů po instalaci. Otevřete přívod vody. Přístroj je nejprve třeba vypláchnout dle následujícího postupu:

1. Vyplachování: otevřete kohoutek filtrované vody, připojte zařízení k elektrické síti, přístroj se začne automaticky proplachovat. Proplachování bude trvat zhruba 20 minut a přístroj bude potom připraven k použití v pracovním režimu.
2. Doporučujeme ještě manuálně několikrát přístroj propláchnout. Zlepší to chuť vody. Postup je následující:
   1. Zavřete kohoutek filtrované vody, přístroj je v stand-by režimu. zmáčkněte a podržte “SET” po dobu 3 sekund. Tím spustíte manuální vyplachování, cyklus proběhne 10 krát.
   2. Nechte z kohoutku vytékat vodu 20 minut.
   3. Zavřete kohoutek a cyklus opakujte po 12 hodinách
   4. Opakujte celkem 4x

**Poznámka:**
Je třeba přístroj tímto způsobem vyplachovat pokaždé, když:
1. Přístroj nebyl používán déle než 1 měsíc
2. Přístroj byl používán po dobu 3 měsíců
3. Po výměně filtračních vložek

# Návod k používání

## Popis funkčnosti

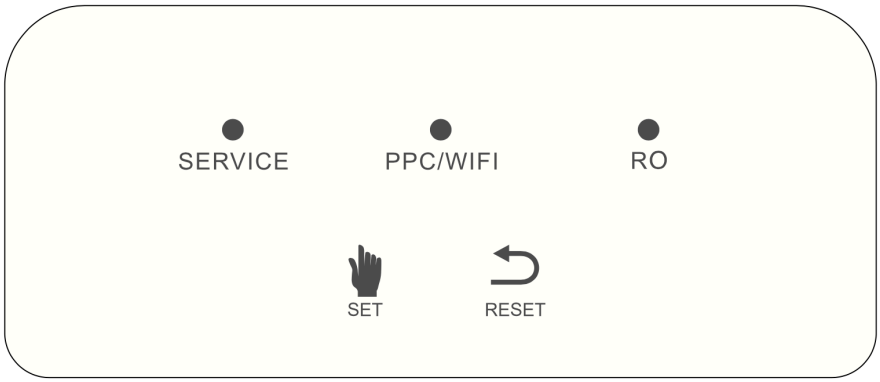


**Obr. 2**

**1. Funkce vyplachování**
Když přístroj zapnete do zásuvky, spustí se tím přípravná fáze přístroje. Modrá kontrolka životnosti filtru svítí, kontrolka “SERVICE” bliká a přístroj se začne sám vyplachovat. Po 180 sekundách se přepne do pracovního režimu. Pokud nebudeme následujících 15 sekund pouštět vodu, kontrolka zhasne. Pokud svítí kontrolka “SERVICE” během produkce vody, indikuje nutnost servisu.

**2. Režim výroby čisté vody, pohotovostní režim**
Po vypláchnutí, otevřete kohoutek an ultračistou vodu z reverzní osmosy. Přístroj se přepne do režimu výroby ultračisté vody a  svítí modrá kontrolka “SERVICE”. Pokud kohoutek zavřete, kontrolka zhasne a přístroj se uvede do pohotovostního režimu. Pokud přístroj přestane pracovat otevřete opět kohoutek pro ultračistou vodu a přístroj bude pokračovat ve výrobě filtrované vody vodu.
**3. Manuální proplachování**
Lze použít pouze pokud přístroj není v režimu čištění. Zavřete tedy kohoutek na čistou a ultračistou vodu a po dobu min. 3 sekundy stiskněte tlačítko “SET”. Přístroj zahájí operaci proplachování. Pro ukončení proplachování opět stiskněte tlačítko “SET”. Přístroj ihned proplachování zastaví. V režimu výroby čisté vody je tlačítko “SET” neaktivní.
**4. Automatické zastavení vody**
Když přístroj detekuje, že filtrem čerpáte  vodu nepřetržitě po delší dobu, než 6 hodin, přístroj se přepne do servisního režimu a kontrolka “SERVICE” rychle bliká.
**5. Funkce WiFi (pouze v přístrojích vybavených WiFi)**
Stisknutím tlačítka “SET” zapnete WiFi.  Kontrolka PPB/WIFI bliká červeně. Přístroj je připraven se připojit na síť WIFI. Pokud připojení proběhne, svítí kontrolka červeně nepřerušovaně. Uživatelé si mohou stáhnout aplikaci, pomocí které mohou kontrolovat kvalitu vody i životnost filtrů. Mohou také přes aplikaci provést manuální proplach a reset. Pro aktivaci WIFI, máčkněte současně “SET” a “RESET” po dobu delší, než 3 sekundy.

# Výměna filtračních vložek

**1. Připomínka výměny filtrační vložek**
Když objem vyčištěné vody dosáhne předepsaného limitu, přístroj spustí signalizaci, že je třeba vložku vyměnit a modrá kontrolka bliká. Měli byste v tomto stavu co nejdříve požadovanou vložku vyměnit.

**2. Výměna filtračních vložek**
1. Uzavřete přívod vody, otevřete kohoutek na přípravu čisté vody a zmáčkněte na dobu 3 sekundy “SET”, což spustí proplach a zároveň dojde k poklesu tlaku v systému.
2. Otevřete kohoutek na ultračistou vodu a odpojte přístroj od elektrické sítě.
3. Sundejte přední panel. Vložku vyjmete tak, že jí pootočíte o 90 stupňů proti směru hodinových ručiček a následně vysuňte, jak je ukázáno na obr. 3
4. Vsuňte novou vložku do otvoru v přístroji a zajistěte jí otočením ve směru hodinových ručiček 90 stupňů, jak ukazuje obr.4
5. Připojte zpět kabel elektrického napájení a nasaďte opět přední kryt. Uzavřete kohoutky filtrované vody a otevřete přívod studené vody do přístroje. Zahajte proplachování.

Důležitá poznámka: Vložte filtrační vložku do správného otvoru a do správné pozice. Jinak hrozí, že přístroj nebude pracovat nebo se poškodí.

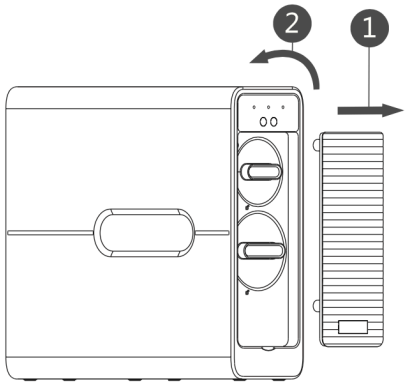


Obr. 3

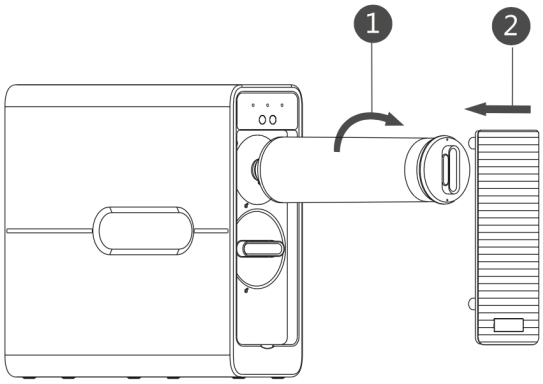


Obr.4

**3. Uvedený přístroje do továrního nastavení (RESET)**

1. Po výměně filtrační vložky zmáčkněte “RESET” po dobu delší, než 3 sekundy. Přístroj automaticky resetuje počítač na novou vložku. Reset je dokončen, když písmenka jsou obkroužena úplnou kružnicí a kontrolka přestane blikat.
2. Vynucený reset - Zmáčkněte “SET” po dobu delší, než 3 sekundy a přejděte na vložku, kterou chcete resetovat. Zmáčkněte “RESET” po dobu delší, než 3 sekundy dokud se vámi vybraná vložka neresetuje.

**Poznámka: Když je reset úspěšně dokončen, ozve se akustický signál po dobu 3 sekund.**

# Údržba

1. Neprovádějte náročnější technické opravy sami a přístroj nerozebírejte.
2. Nedávejte přístroj do vody nebo jiné kapaliny. Přístroj se zničí.
3. Pokud proběhne údržba na vašem vodovodu nebo vodovodním řádu, je třeba odpustit dostatečně vodu z jiného kohoutku, aby se zabránilo ucpání filtru sedimenty a částicemi z potrubí.
4. Pokud přístroj nebudete používat delší dobu, vytáhněte jej ze zásuvky a uzavřete přívod vody do přístroje.
5. Pokud jste delší dobu nečerpali vodu, otevřete jiný kohoutek na 10 minut, aby byla v trubkách čerstvá voda.
6. Nepoužívejte na čištění alkohol ani jiná rozpouštědla. Hrozí ztráta barvy nebo deformace plastových dílů.
7. Občas zkontrolujte, že voda, která teče z přístroje do odpadu opravdu odtéká a že její proud je plynulý.
8. Vyměňte včas filtrační vložku podle kvality vaší vody.
9. Pokud dojde k poruše, ihned zavřete přívod vody do přístroje a vypojte jej ze zásuvky. Potom se podívejte do kapitoly **PORUCHY A JEJICH ODSTRANĚNÍ** a pokuste se poruchu opravit. Pokud se vám nepodaří poruchu odstranit, kontaktujte prodejce přístroje.
10. Opravy

    1. Při Výměně nebo opravě vstupního nebo výpustního odpadního ventilu, průtokoměru, zpětného ventilu, vysokotlakého spínače, TDS sondy nebo elektronické desky, sejměte nejprve přední panel. Potom odšroubujte 4 šrouby vepředu a vzadu na konstrukci přístroje. Pomocí plochého šroubováku, který strčíte do čtvercových děr, odklopíte boční stěny, jak je vyobrazeno na obr. 5.

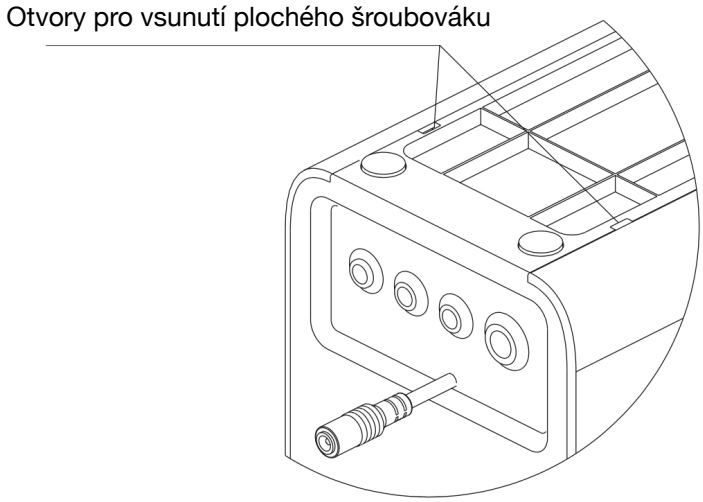


Obr.5

2. Pro údržbu vysokotlaké pumpy, odklopte boční stěny, odpojte 1/4’PE trubičky na vstupu a výstupu pumpy. Potom vyjměte pružinu ve tvaru písmene E, která pumpu drží na konstrukci, jak je vidět na obr. 6

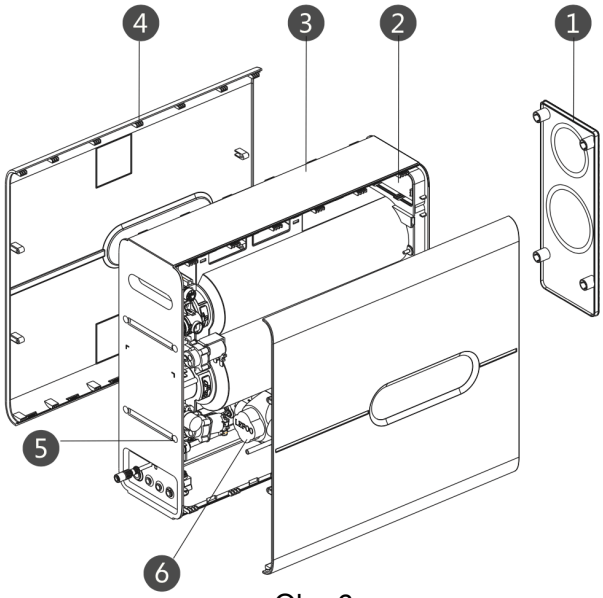


Obr. 6

1. přední panel
2. Elektrická instalace
3. Nosná konstrukce
4. Boční panel
5. Šrouby
6. Vysokotlaká pumpa

# Poruchy a jejich odstranění

Následující tabulka uvádí možné poruchy, jejich příčiny a odstranění.

| **PORUCHA** | **PŘÍČINA** | **ODSTRANĚNÍ** |
|---|---|---|
| Ultračistá voda neteče | Zavřený přívod vody | Otevřete přívod vody |
| | Filtrační vložky nejsou ve správných pozicích | Dejte vložky do správné polohy |
| | Nezastrčená vidlice nebo špatně zastrčená v zásuvce | Zastrčte správně do zásuvky |
| | Vysokonapě’tový spínač je rozbitý | Vyměňte vysokonapěťový spínač |
| | Vysokotlaká pumpa je spálená | Vyměňte vysokotlakou pumpu |
| | Elektronická deska by spálena přepětím | Vyměňte elektronickou desku |
| Voda z kohoutku není dobře vyčištěná | PE trubička zkroucená nebo zalomená | Upravte jí aby nebyla zkroucená nebo zalomená |
| | Teplota vody klesla pod 4°C | To je normální jev |
| | Filtrační vložky už dosloužily | Vyměňte filtrační vložku |

| | | |
|---|---|---|
| Během výroby ultračisté vody neodtéká nic do odpadu | PE trubička je zkroucená nebo zalomená | Upravte jí, aby nebyla zkroucená nebo zalomená |
| | Výpustní odpadní ventil je ucpaný | Vyměňte výpustní odpadní ventil |
| | Filtrační vložky jsou již vyčerpané | Vyměňte filtrační vložku |
| Během výroby ultračisté vody odtéká velké množství vody do oodpadu | Výpustní odpadní ventil je vadný | Vyměňte výpustní odpadní ventil |
| | Poškození PCB desky způsobil zkrat na ventilu | Vyměňte PCB desku |
| Voda odtéhá do odpadu i při pohotovostním režimu | Přístroj nebyl dlouho používán | Vypláchněte systém nebo vyměňte vložky |
| | Filtrační vložky jsou již vyčerpané | Vyměňte filtrační vložku |
| Filtr se opakovaně spouští a vypíná | Vysokonapěťový spínač je rozbitý | Vyměňte vysokonapěťový spínač |
| | Zpětný ventil se neuzavírá při ztrátě tlaku | Vyměňte zpětný ventil |
| | Poškození PCB desky způsobil zkrat na ventilu | Vyměňte PCB desku |
| Přístroj stále vyrábí čistou vodu i když jsou kohoutky uzavřené | Vysokonapěťový spínač je rozbitý | Vyměňte vysokonapěťový spínač |
| | Filtrační vložka se ucpala během odstávky vody | Vyměňte filtrační vložku |
| | Kohoutek na čistou vodu teče nebo je netěsnost v přívodních hadičkách | Zkontrolujte a případně vyměňte vadnou část |
| | Tlak z tlakového čerpadla je nedostatečný | Vyměňte vysokotlaké čerpadlo |
| | Poškození PCB desky | Vyměňte PCB desku |
| Kontrola “SERVICE” bliká | Poškození PCB desky | Vyměňte PCB desku |
| | Kohoutek na čistou vodu netěsní | Vyměňte kohoutek na čistou vodu |

# Obsah balení

| | |
|---|---|
| Přístroj na čištění vody | Kohoutek na čištěnou vodu |
| Adaptér pro připojení k roháčku | 1/4” PE trubička |
| 3/8” PE trubička | Rychloupínací klíč |
| AC/DC adaptér | Manuál |